Схема сборки.
Кровать "Нельсон", "Юта", "Вендетта", "Селин", "Беатта", "Мартина"
с металлокаркасом
2000/1800/1600/1400*2000 (2150/1950/1750/1550 × 2160 × 1040)

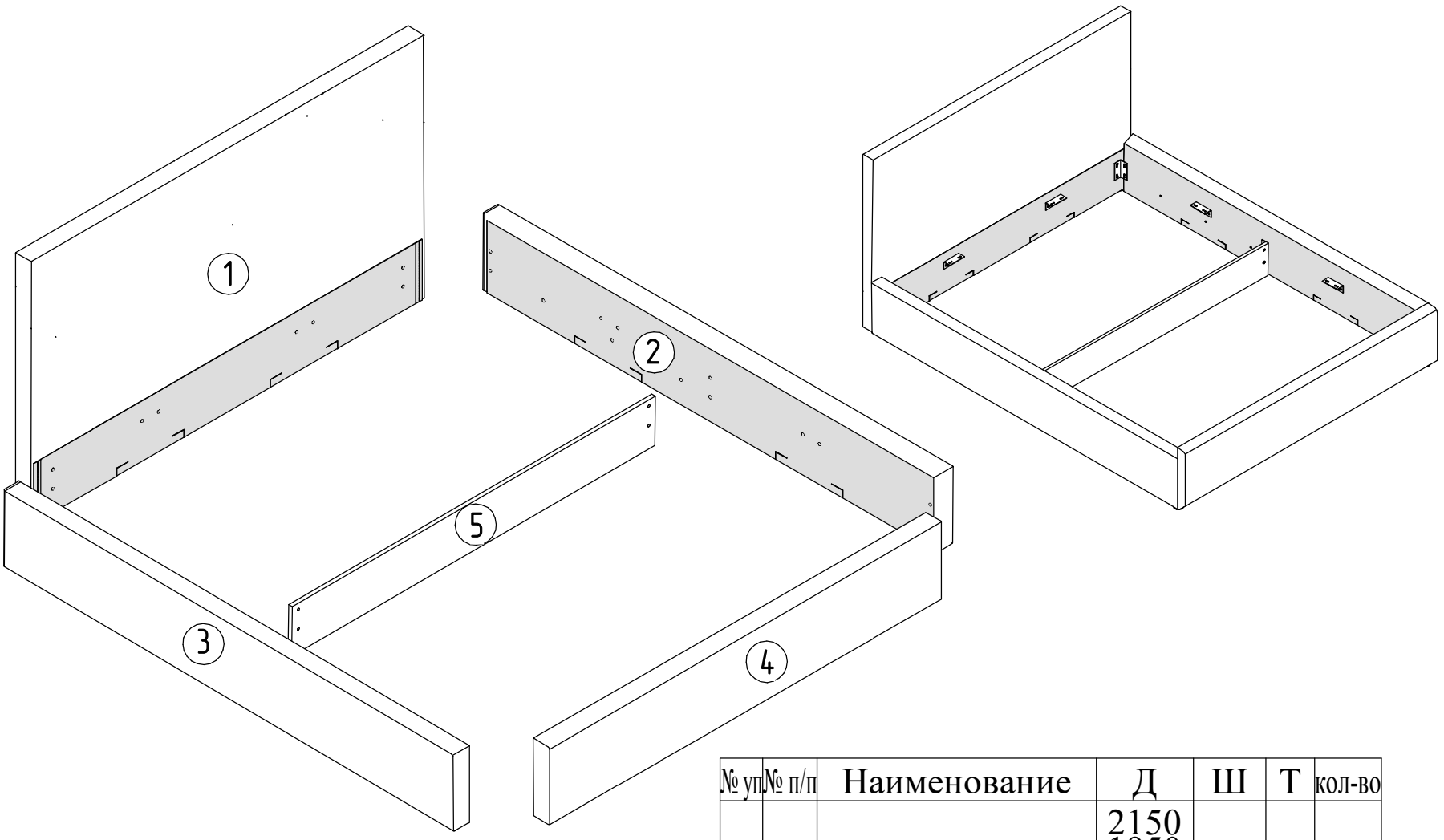

№ уп.	№ п/п	Наименование	Д	Ш	Т	кол-во
1	1	Головная спинка	2150 1950 1750 1550	1040	70	1
2	2	Царга правая	2020	325	70	1
	3	Царга левая	2020	325	70	1
	4	Ножная спинка	2150 1950 1750 1550	325	70	1
	5	Перегородка	2020 1820 1620 1420	190	16	1
	6	Кроватное основание	2000 1800 1600 1400	2000	30	1
Фурнитура. Инструкция.						1 к-т

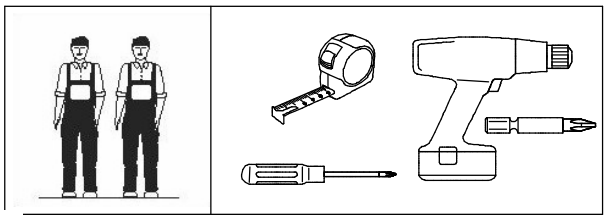

При отсутствии в упаковке детали или фурнитуры отметьте данную позицию на листе галочкой и отправьте лист предприятию-изготовителю.

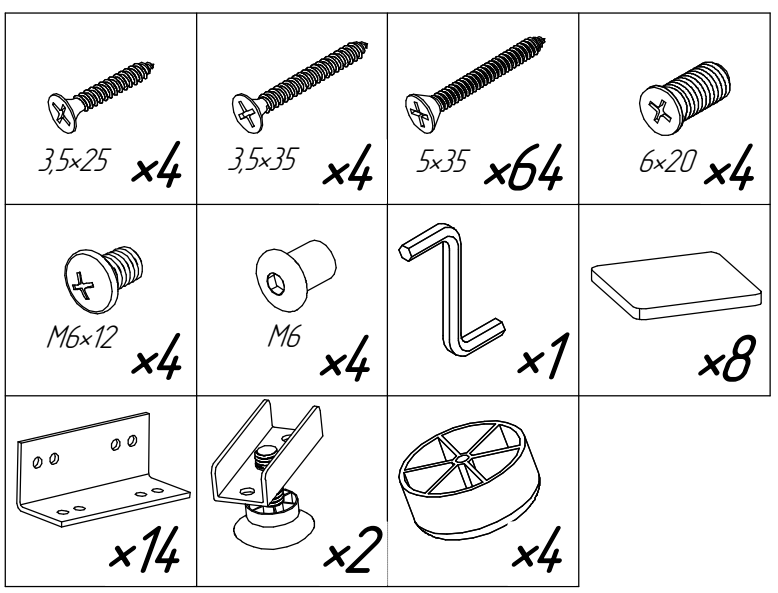

Важно! Во избежание повреждения установленной внутренней фурнитуры рекомендуется наживлять все винты от руки, только после этого использовать электро- или пневмоинструмент. Все соединения рекомендуется затягивать только после окончательной сбоки кровати.

Во избежании повреждения деталей, сборку рекомендуется производить на упаковочном гофрокартоне.

Уважаемый покупатель! Проверьте наличие деталей и фурнитуры, согласно комплектовочной ведомости. Сборку следует производить, придерживаясь порядка и последовательности данной инструкции. Во избежание перекосов и других дефектов проводите сборку на ровном полу, покрытом тканью или мягкой бумагой.

Мебель рекомендуется эксплуатировать в помещении с температурой не ниже +10°С и относительной влажностью 45-70%.

Внимание! Не допускается применение соды, стиральных порошков, абразивных паст, порошков и прочих препаратов не предназначенных для ухода за мебелью.

Предприятие-изготовитель гарантирует покупателю сохранение всех качественных показателей мебели, обусловленных ГОСТ 19917-2014 в течение 18 месяцев, со дня продажи магазином при соблюдении условий транспортирования, правил сборки, эксплуатации и ухода.

Предприятие-изготовитель постоянно совершенствуя процесс изготовления мебели, оставляет за собой право на изменения конструкции и фурнитуры, не влияющие на качество и функциональность изделия.

Схема сборки.
Кровать "Нельсон", "Юта", "Вендетта", "Селин", "Беатта", "Мартина"
с металлокаркасом
2000/1800/1600/1400*2000 (2150/1950/1750/1550 × 2160 × 1040)

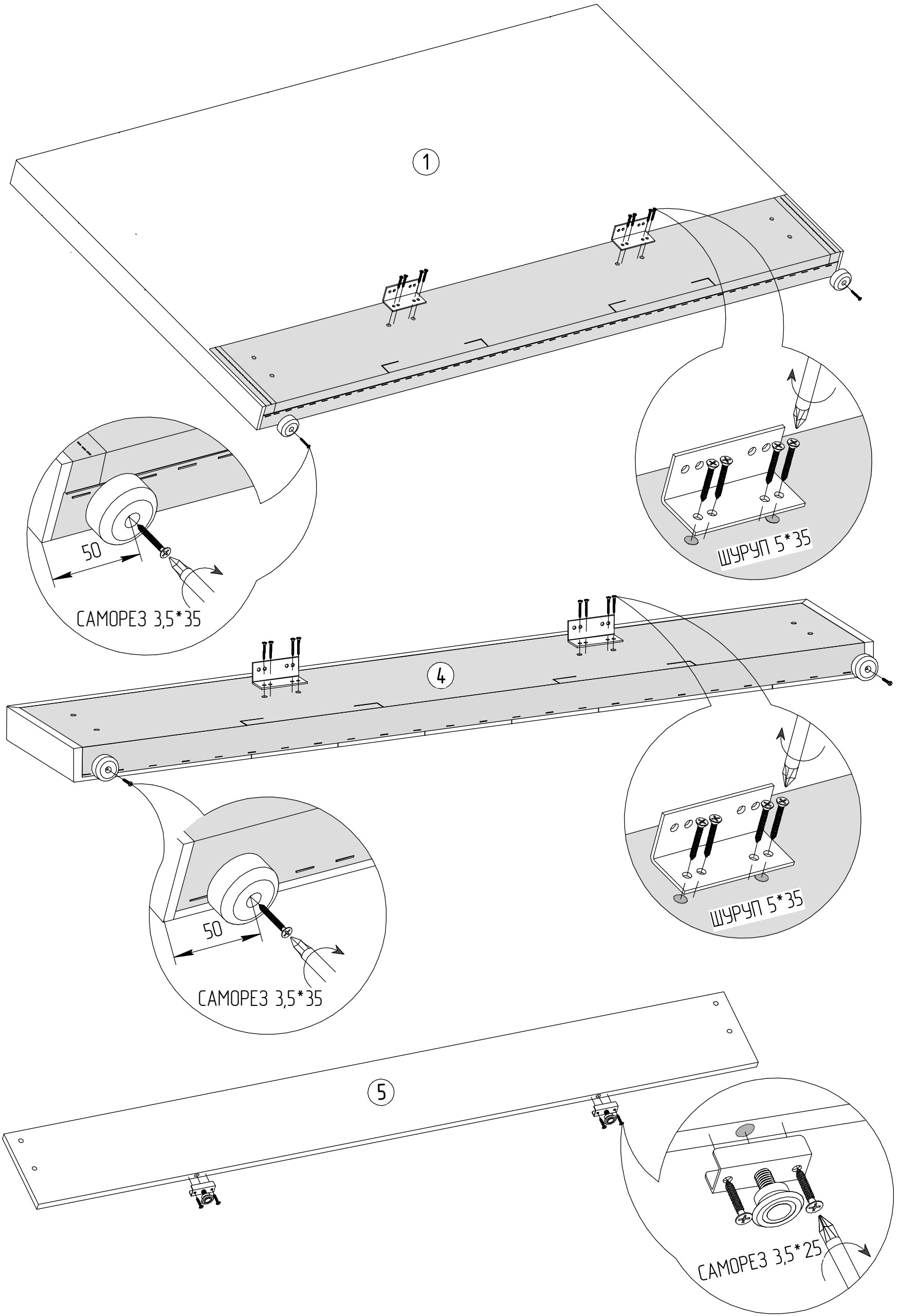

Схема сборки.
Кровать "Нельсон", "Юта", "Вендетта", "Селин", "Беатта", "Мартина"
с металлокаркасом
2000/1800/1600/1400*2000 (2150/1950/1750/1550 × 2160 × 1040)

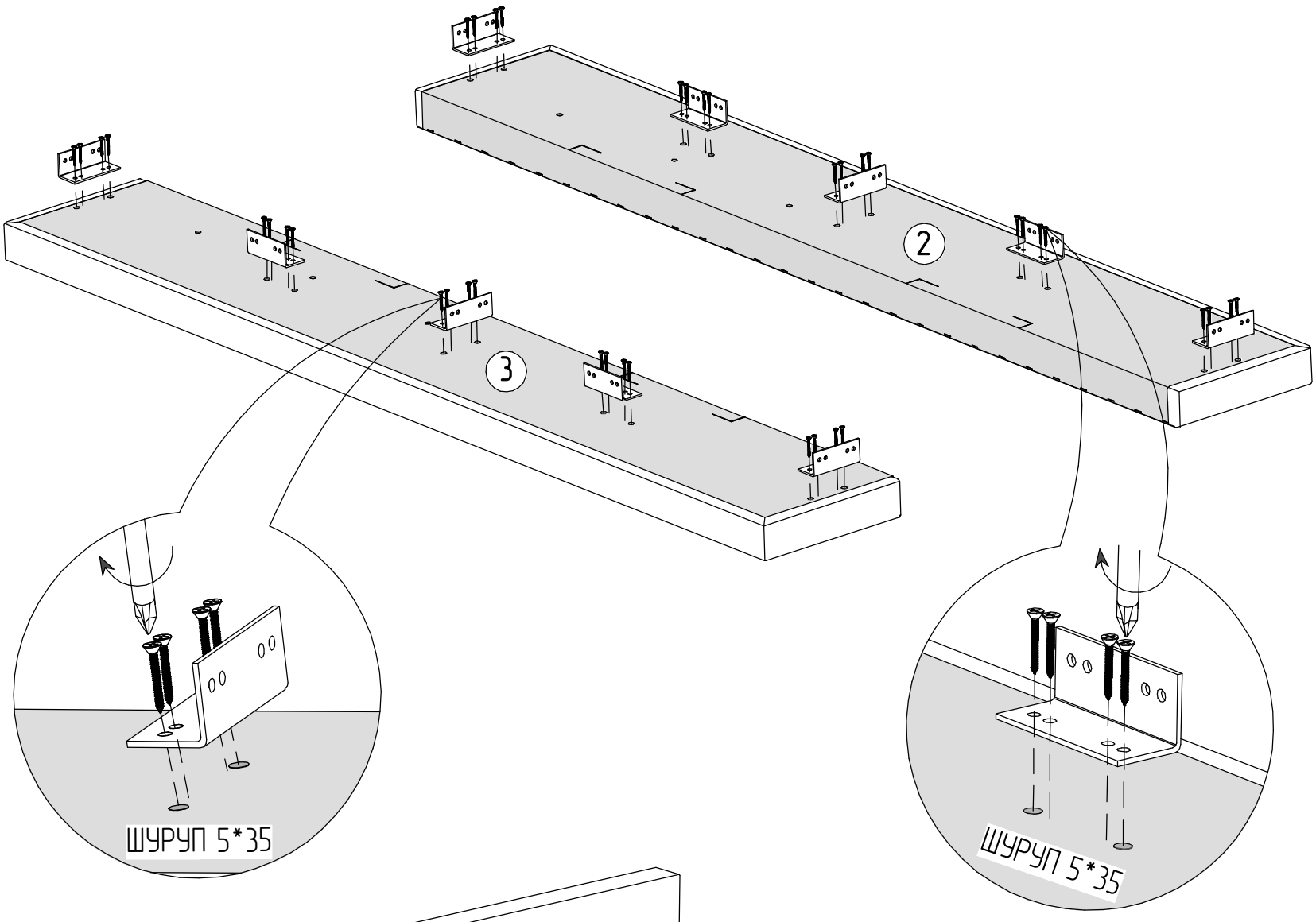

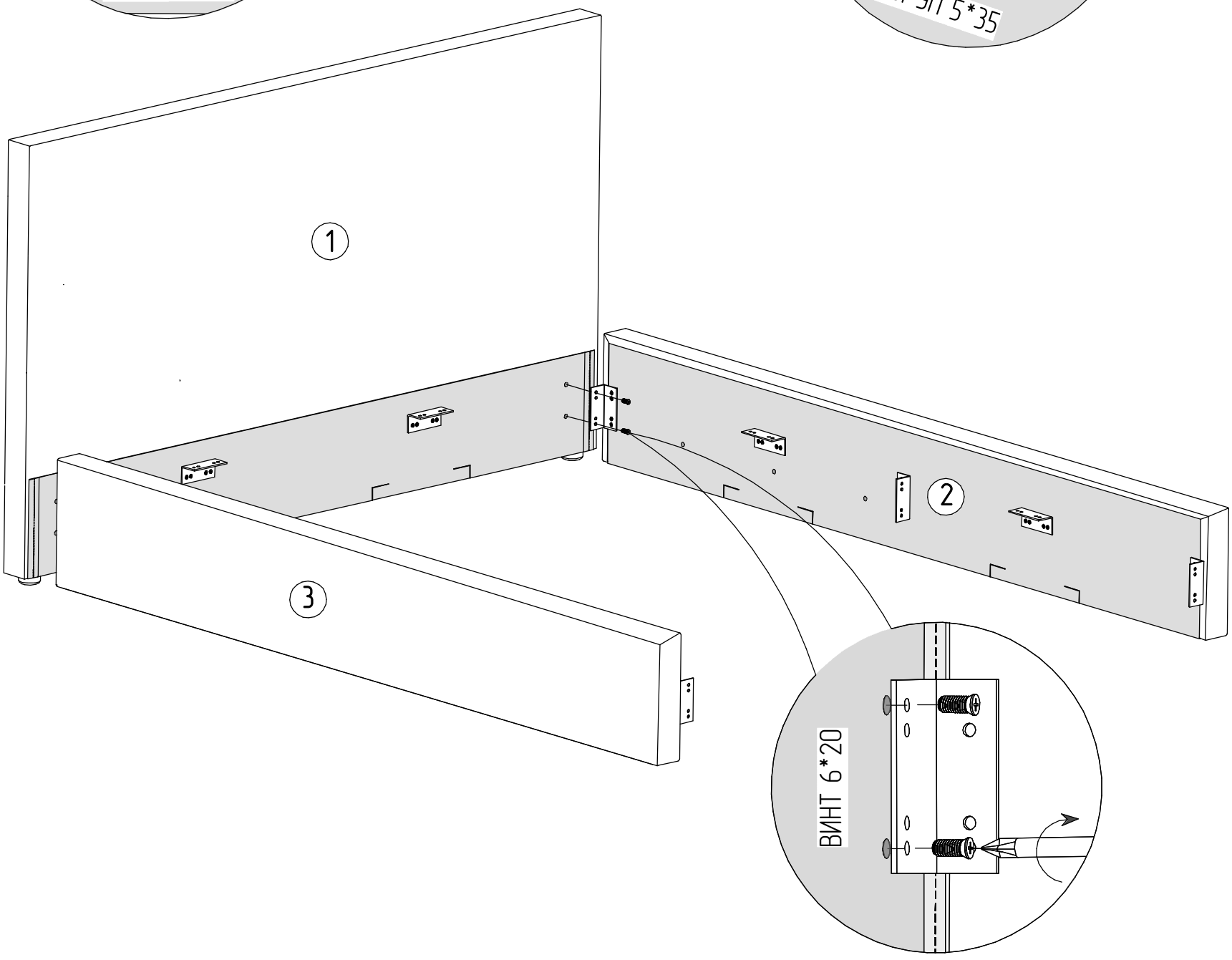

Схема сборки.
Кровать "Нельсон", "Юта", "Вендетта", "Селин", "Беатта", "Мартина"
с металлокаркасом
2000/1800/1600/1400*2000 (2150/1950/1750/1550 × 2160 × 1040)

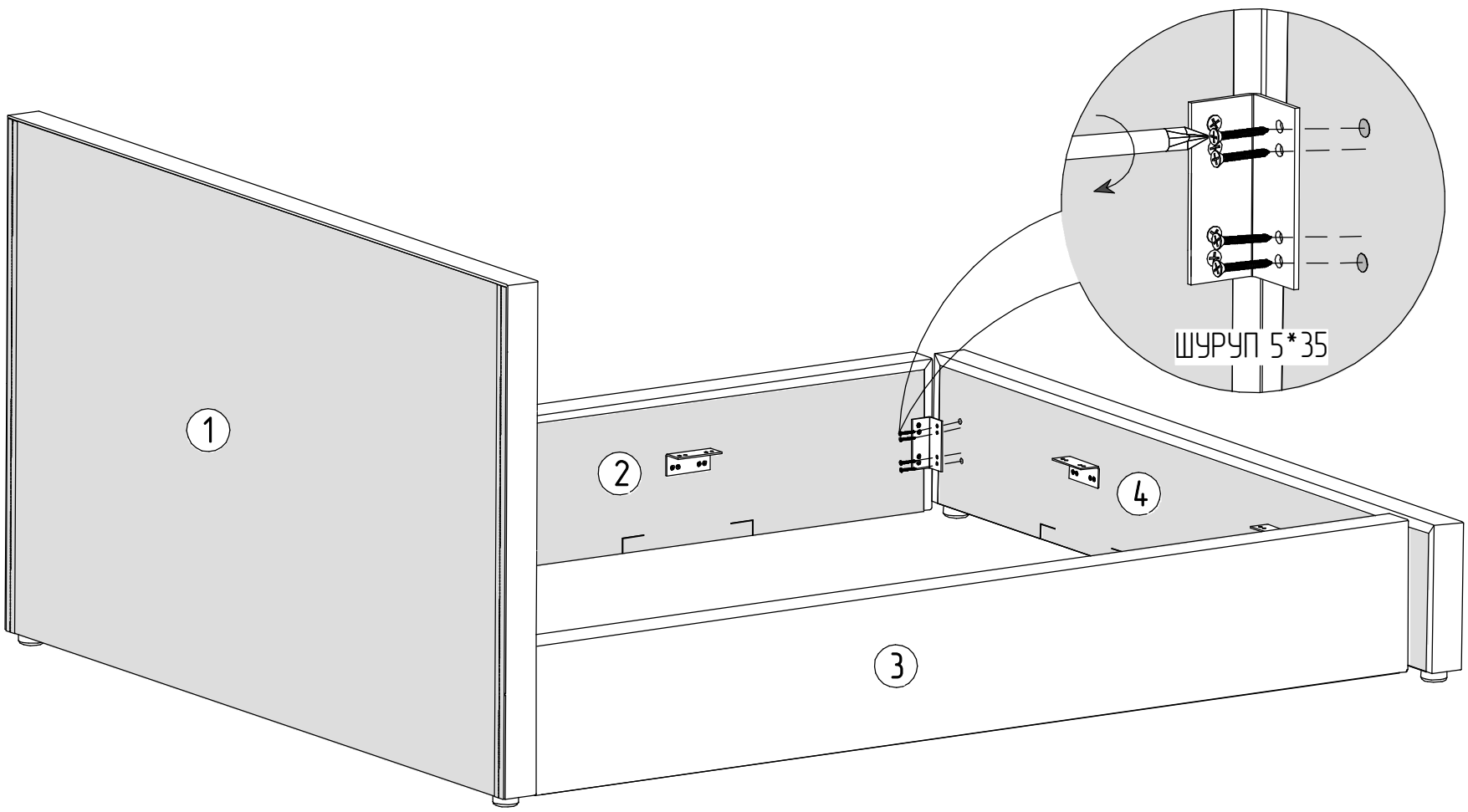

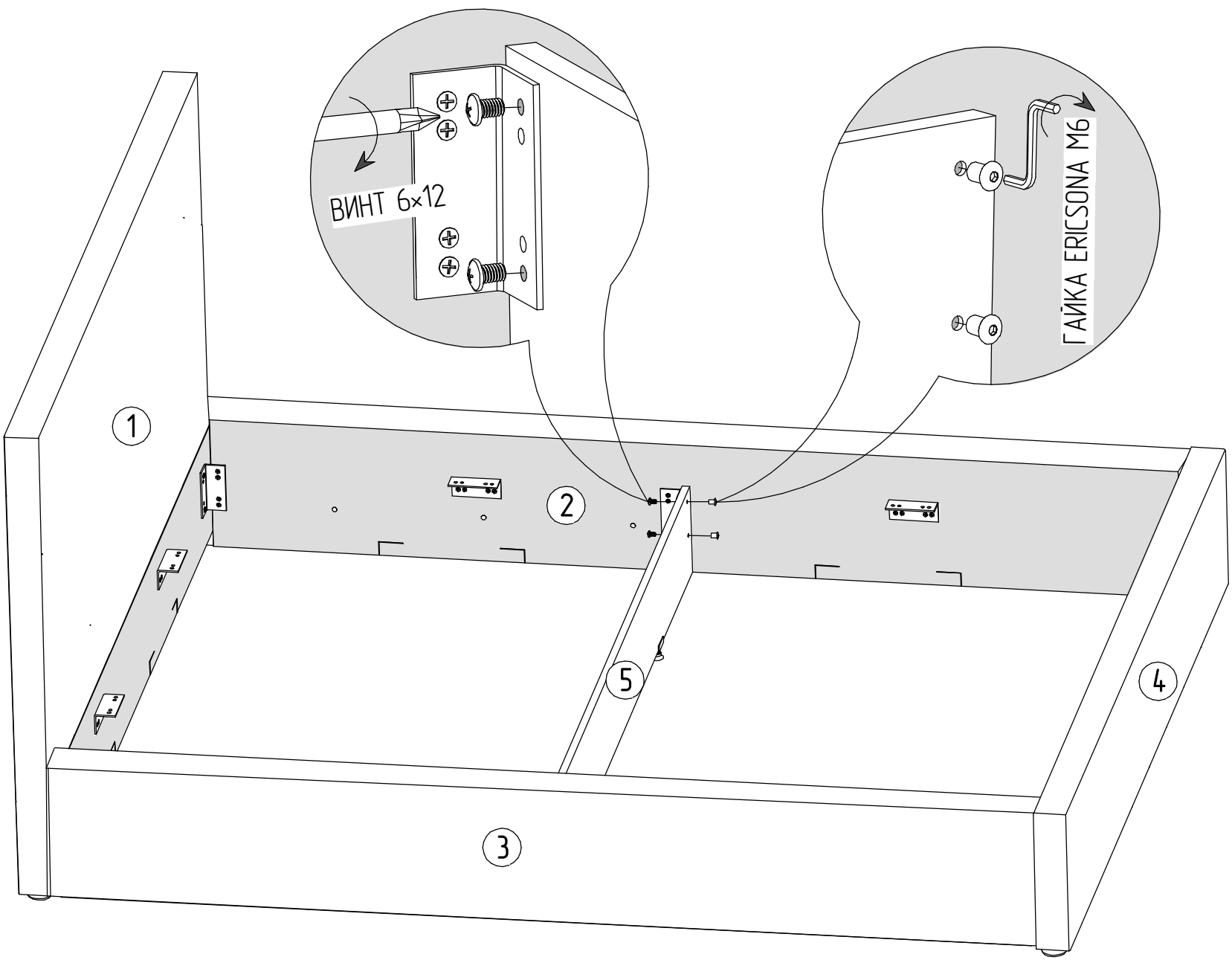

Схема сборки.
Кровать "Нельсон", "Юта", "Вендетта", "Селин", "Беатта", "Мартина"
с металлокаркасом
2000/1800/1600/1400*2000 (2150/1950/1750/1550 × 2160 × 1040)

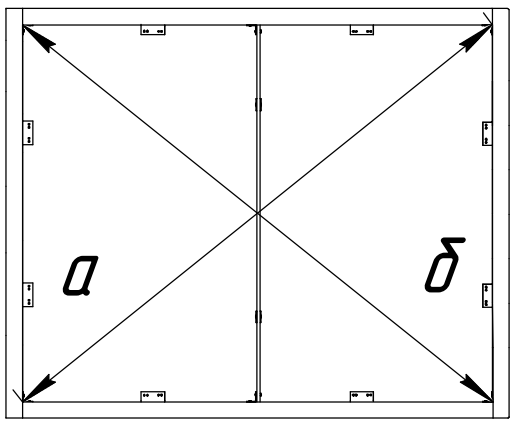

После сборки проверить диагонали
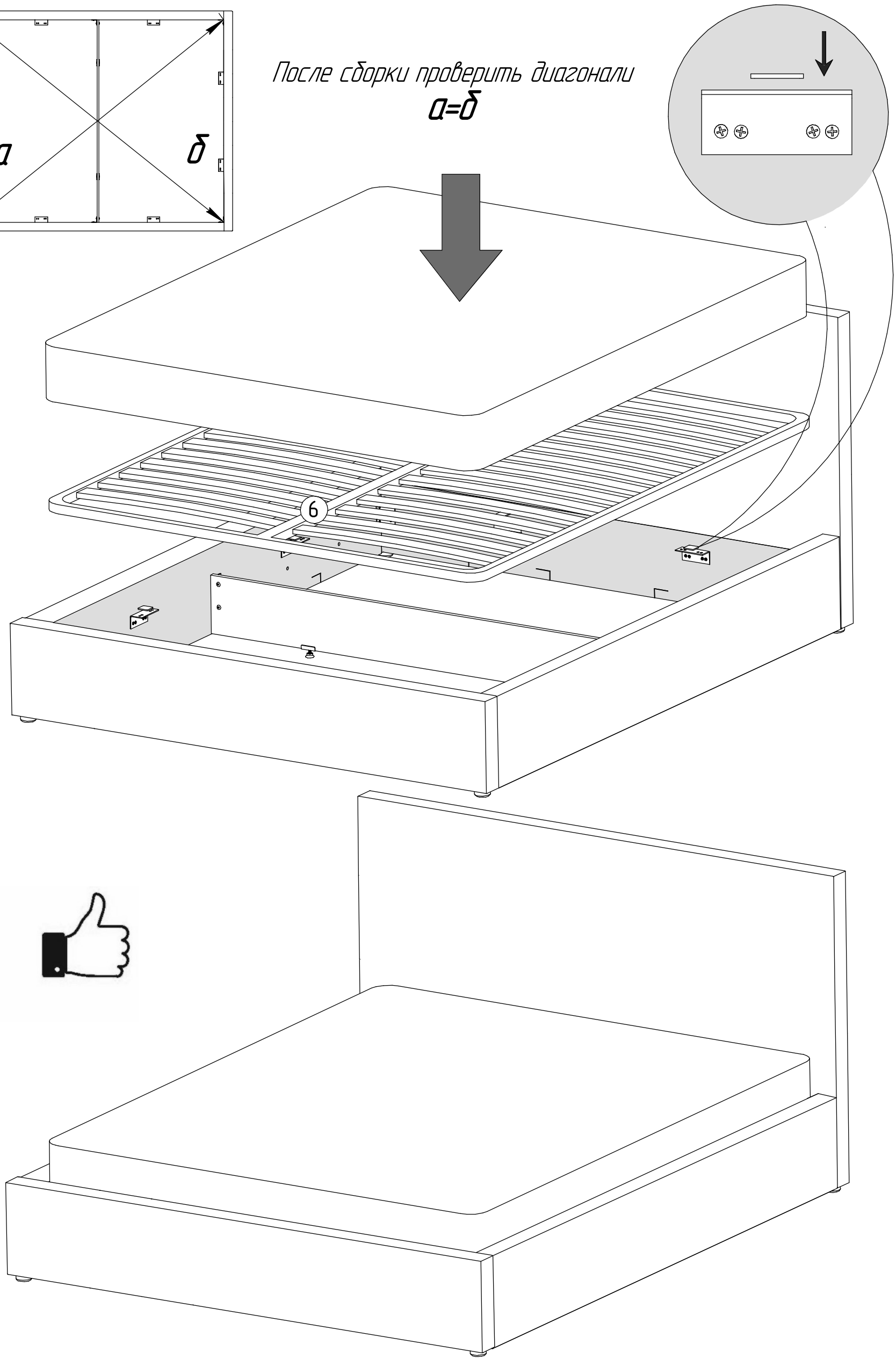
а=б